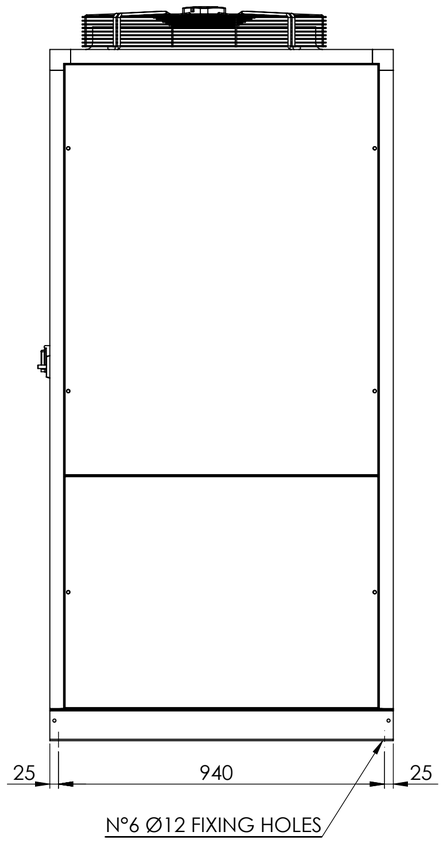

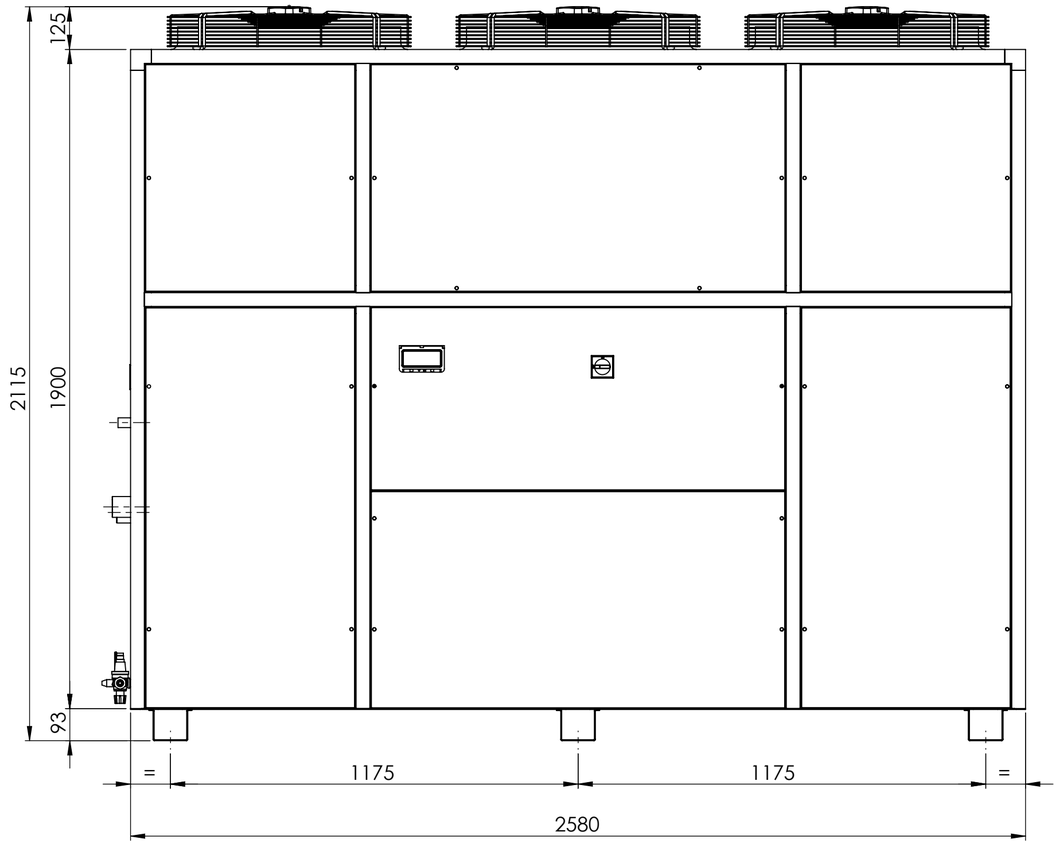

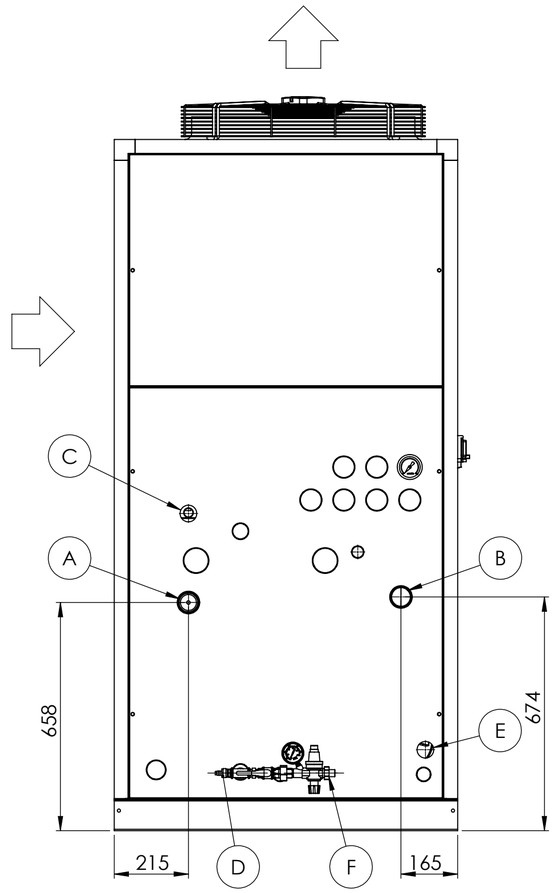

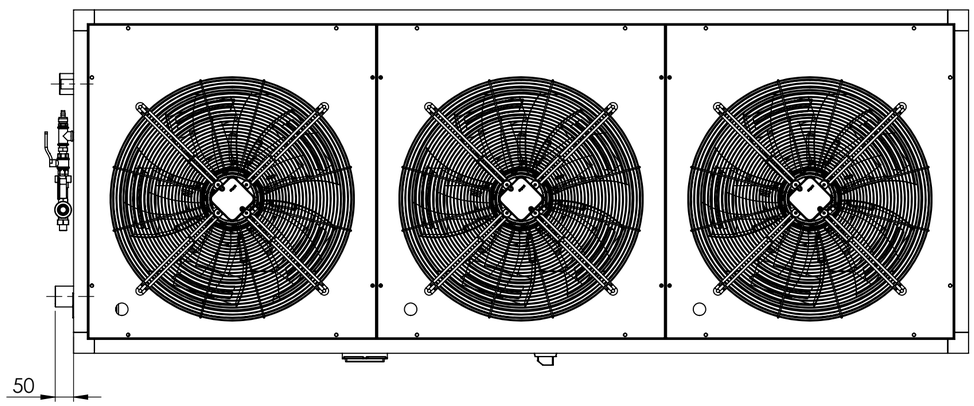

CONNECTIONS		
⇨	AIR FLOW	
F	FILLING UNIT R 1/2	STANDARD
E	POWER SUPPLY	STANDARD
D	TANK WATER DISCHARGE	STANDARD
C	CONDENSATE DISCHARGE ∅28	STANDARD
B	WATER OUTLET Ø2" NPT	STANDARD
A	WATER INLET Ø2" NPT	STANDARD

Mod.	Data	DESCRIZIONE	Dis.	Contr.	Approv.
C	.	.	.		
B	.	.	.		
A	01.02.18	FIRST ISSUE	G.R.	R.M.	A.C.

nano

Per le dimensioni lineari e angolari prive di tolleranza riferirsi alla tabella uni 2768-1 classe m.

NCS 0351 US - NCS 0401 US

PROCESS WATER CHILLER

Materiale: .

Tratt: .

Spessore .

Peso Kg .

Supert. m² .

Scala: .

Disegno n° : 15504210/001/A