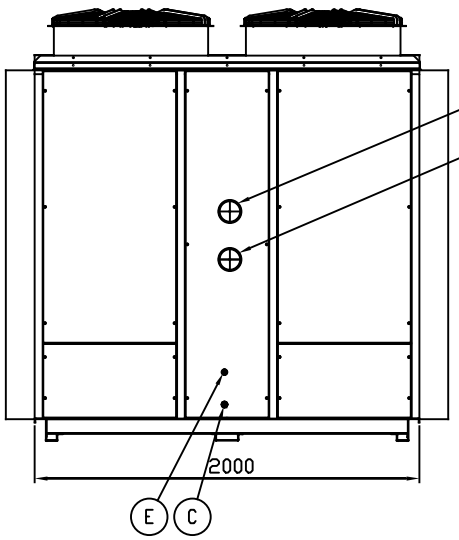

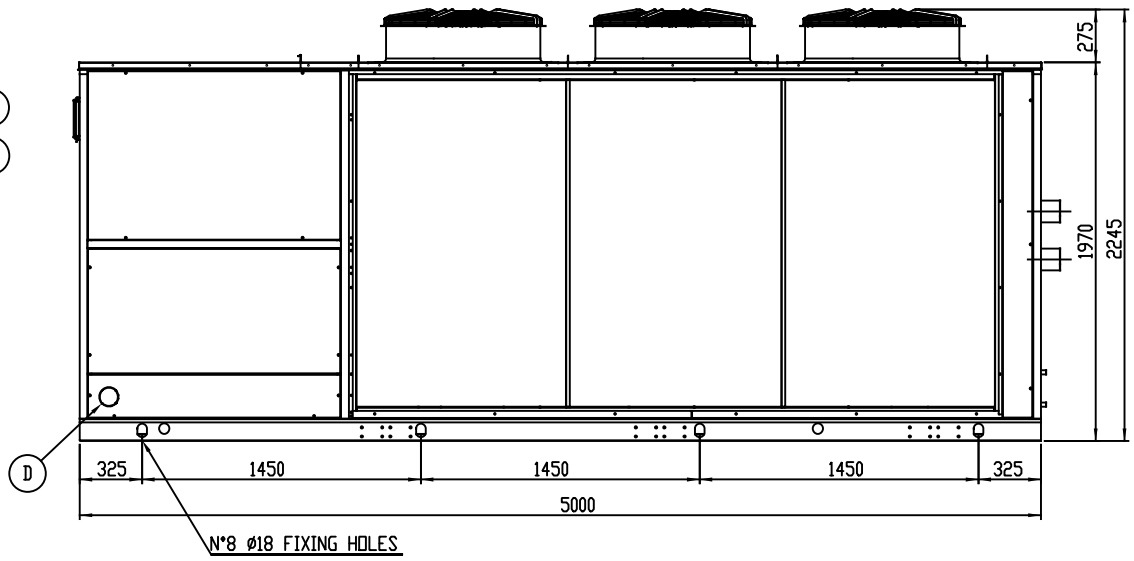

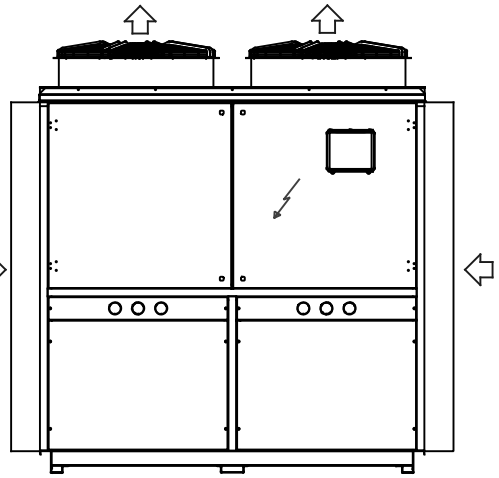

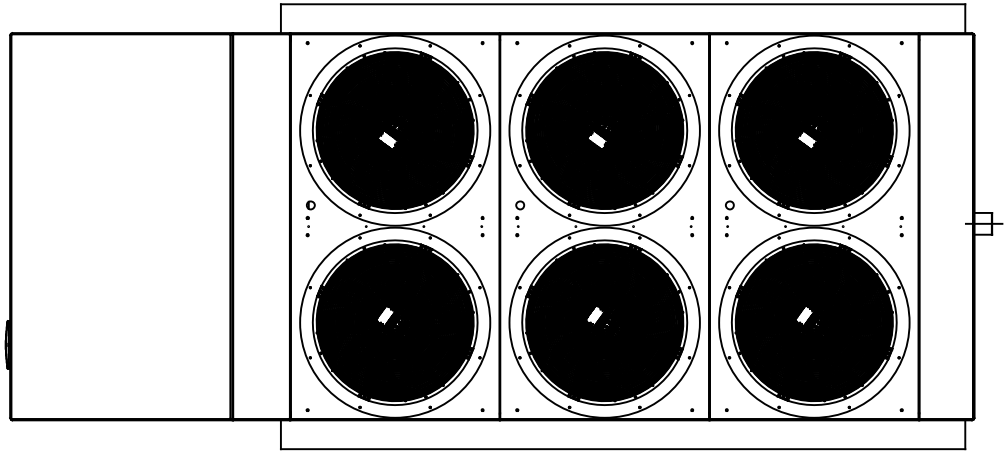

CONNECTIONS		
⇨	AIR FLOW	
E	FILLING UNIT R 1/2	STANDARD
D	POWER SUPPLY	STANDARD
C	TANK WATER DISCHARGE	STANDARD
B	WATER OUTLET Ø3" NPT	STANDARD
A	WATER INLET Ø3" NPT	STANDARD

Mod.	Data	DESCRIZIONE	Dis.	Contr.	Approv.
C	.	.	.		
B	.	.	.		
A	01.02.18	FIRST ISSUE	G.R.	R.M.	A.C.

nano

Per le dimensioni lineari e angolari prive di tolleranza riferirsi alla tabella uni 2768-1 classe m.

WATER CHILLER

NCS 1202 US

Materiale: .

Tratt. .

Spessore .

Peso Kg .

Superf. m q .

Scala .

Disegno n° : 15505350/001